アルボン

E−700PW

弾性エポキシ樹脂　F☆☆☆☆

E−700PW・S

コンクリート構造物補強　F☆☆☆☆

E−65PW

水中硬化型　JWWA-K-143

作業される方の健康に害のないエポキシ樹脂

環境対応型

（ビスフェノールA型）

湿潤面対応

アルボンE−700PW

湿潤面対応（F☆☆☆☆）最上級・全て不検出

湿潤面接着と適度な弾性を特徴とするエポキシ樹脂

湿潤面対応、弾性効果を活かして湿潤状態のコンクリートシールドセグメント
ボックスカルバートの継ぎ目のシール材
建築構造物、鉄道駅舎等の耐震補強材
建築構造物の屋上防水材、床の防水材

アルボンE−700PW・S

コンクリート構造物補強材
下地不陸調整材

アルボンE−65PW

JWWA−K−143対応

水中で使用可能なエポキシ樹脂

コンクリート構造物補強材

シール仕様

アルボンE−700PW　防水シール

アルボンE−700PW　耐震補強シール

コンクリート保護仕様
E−700−C

汚水槽

アルボンE−700PW塗布

コンクリート補強仕様
E−700−S

コンクリート裂化部除去

アルボンE−700PW・S　使用補強

シール仕様

M−700−D

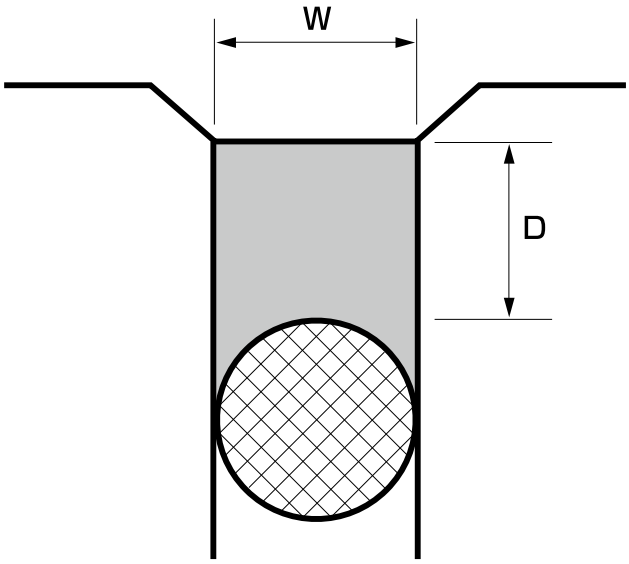

S−700−W

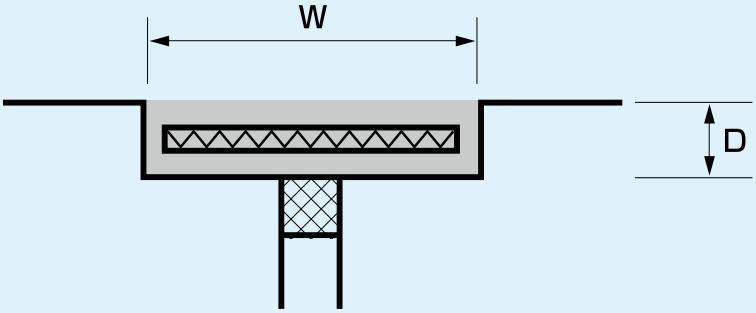

U−700−W

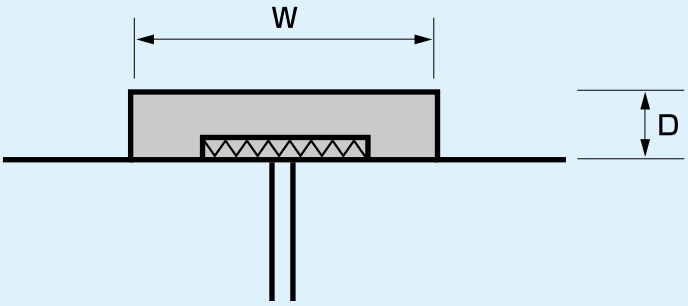

コンクリート補強仕様

E−700−S

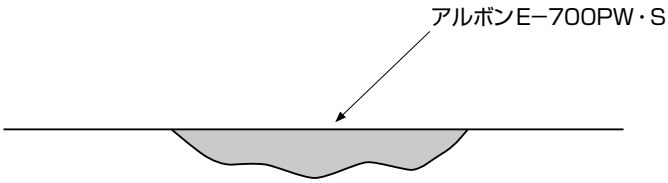

防水仕様

E−700−T

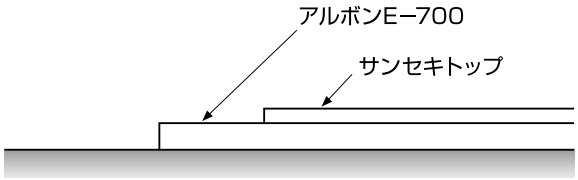

①アルボンE−700　2.0kg／㎡～
②サンセキトップ

E−700−20

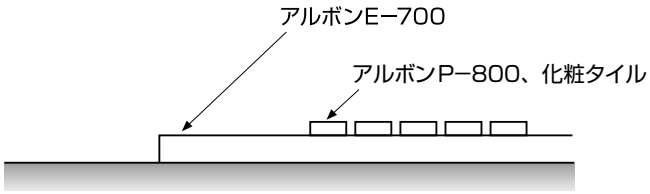

①アルボンE−700　2.5kg～3.5kg／㎡
アルボンP−800、化粧タイル

E−700−G

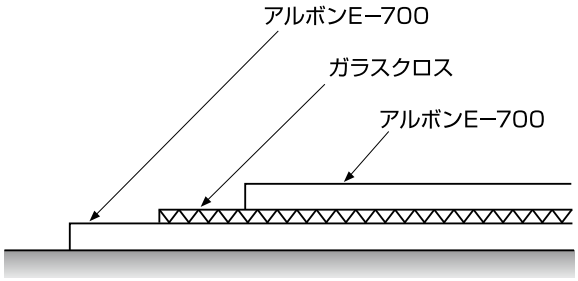

①アルボンE−700　1.0kg／㎡～
②ガラスクロス
③アルボンE−700　1.5kg／㎡～

コンクリート保護仕様

E−700−C

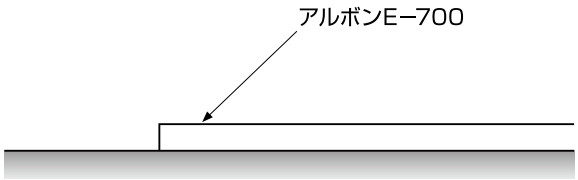

①アルボンE−700　2.5kg／㎡～

※この工法の使用量は標準使用量です。実際の使用量は下地の状態により設定して下さい。

プライマーを必要とするとき
新設のコンクリート下地はセメント粉が浮いていたりします。（接着不良の原因となります）
又、新設下地は乾燥しています。（ピンホール発生の原因になります）
以上のような時は高圧洗浄清掃するか、又はプライマー処理としてアルプラEP−15を塗布（0.15kg／㎡）

※アルボン製品の希釈を目的としての溶剤（トルオール・エポキシシンナー類）の使用は禁止します。

防水仕様

床防水

浴室防水

屋上防水

E−700−T

側溝防水
E−700−C

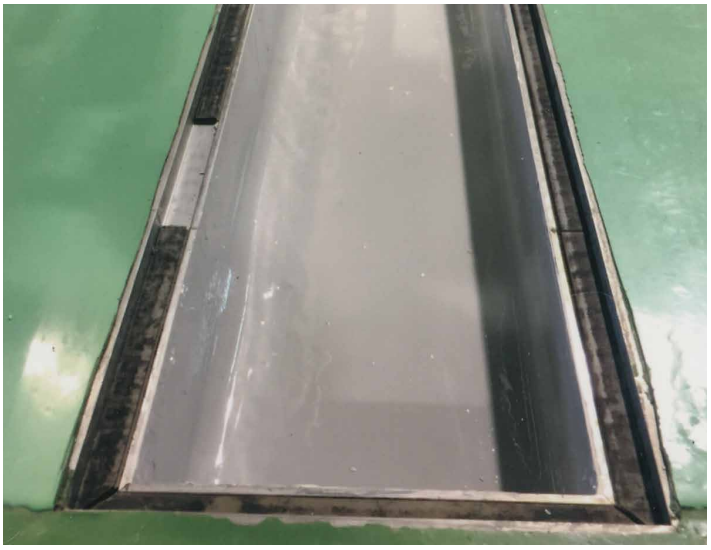

アルボンE−700PW

湿潤面接着と適度な弾性を特徴とするエポキシ樹脂

■一般性状

外　　観	主　　剤	灰色ペースト
	硬　化　剤	淡黄白色ペースト
	混　合　物	灰白色ペースト
比　重（25℃）	混　合　物	1.59
粘　度（25℃）	主　　剤	300,000mpa・S
	硬　化　剤	350,000mpa・S
配合比（重量比）	主／硬	1／1
可　使　時　間	500g,　25℃	50～60分

■物性

JIS硬度D	44	JIS-K 6833
引張強度	3.1	N／㎟
伸び率	80	%
付着強度モルタル(湿潤)	5.55	N／㎟

25℃×7日

アルボンE−700PW Ⅱ

湿潤面接着と適度な粘性を特徴とするエポキシ樹脂

■一般性状

外　　観	主　　剤	灰色ペースト
	硬　化　剤	淡黄白色ペースト
	混　合　物	灰白色ペースト
比　重（25℃）	混　合　物	1.59
粘　度（25℃）	主　　剤	12,000mpa・S
	硬　化　剤	24,000mpa・S
配合比（重量比）	主／硬	1／1
可　使　時　間	500g,　25℃	50～60分

■物性

JIS硬度D	44	JIS-K 6833
引張強度	3.1	N／㎟
伸び率	80	%
付着強度モルタル(湿潤)	5.55	N／㎟

25℃×7日

アルボンE−700PW・S

湿潤面対応エポキシ樹脂

■一般性状

外　　観	主　　剤	灰色ペースト
	硬　化　剤	淡黄白色ペースト
	混　合　物	灰白色ペースト
比　重（25℃）	混　合　物	1.60
粘　度（25℃）	主　　剤	260,000mpa・S
	硬　化　剤	330,000mpa・S
配合比（重量比）	主／硬	1／1
可　使　時　間	500g,　25℃	90～100分

■物性

JIS硬度D	65	JIS-K 7215
引張強度	7.52	N／㎟
圧縮強度	47.9 25%変形時	N／㎟
付着強度モルタル(湿潤)	3.64	N／㎟

25℃×7日

アルボンE−65PW

JWWA−K−143対応　水中硬化エポキシ樹脂

■一般性状

外　　観	主　　剤	暗灰色ペースト状
	硬　化　剤	淡黄白色ペースト状
	混　合　物	灰白色ペースト状
比　重（25℃）	混　合　物	1.64
配合比（重量比）	主／硬	1／1
可　使　時　間	500g,　25℃	30～50分

■物性

JIS硬度D	78	JIS-K 6833
引張強度	23.4	N／㎟
圧縮強度	65.3	N／㎟
付着強度モルタル(湿潤)	5.04	N／㎟

25℃×7日

アルプラEP−15

水系エポキシ樹脂

■一般性状

項　目	主　剤	硬化剤
主成分	エポキシ樹脂、水	変性ポリアミン、水
外　観	白色乳白色	淡黄乳白色
粘度（25℃）	20mPa, s	40mPa, s
比重（25℃）	1.03	1.00
配合比（重量比）	4	1
可使時間	25℃・・・1.5～3.5時間（1kgスケール）	

■物性

硬度（鉛筆硬度）	H～HB
付着強度（KN）	2.2N／㎟

耐薬試験　アルボンE−700PW

薬　品　名	評　　価	薬　品　名	評　　価
10%塩酸	△	トルエン・キシレン	×
10%硫酸	○	ガソリン・ナフサ	○
10%硝酸	△	灯油・マシン油	◎
10%酢酸	×	食用油	◎
10%乳酸	×	飽和食塩水	◎
100%エタノール	×	10%アンモニア水	○
アセトン・MEK	×	10%苛性ソーダ	○

◎非常に良い　○良好　△やや侵される　×侵される　（60日間常温試験）

製品一覧

品　　名	荷　姿		用　　途
	主　剤	硬化剤	
アルボンE−700PW	5kg	5kg	コンクリート保護材・防水材・シール材
アルボンE−700PW·Ⅱ	5kg	5kg	コンクリート保護材・防水材
アルボンE−700PW·S	5kg	5kg	不陸調整材・粗度材
アルボンE−　65PW	5kg	5kg	水中硬化型　JWWA−K−143対応

副資材一覧

品　　名	荷　姿	用　　途
アルプラEP−15	11.2kg	新設下地用プライマー
ミルコンMS−2	5kg	増粘材
ガラスクロステープATGシリーズ	50㎜・75㎜・100㎜・160㎜(W)	補強材
ガラスクロスM100×104H	1,040M/M(W)×120M(L)	補強材
VACトップ	10kg	エポキシ樹脂保護塗料

使用上の注意

1. 取り扱いの際は手袋をするようにしてください。
2. 手にエポキシ樹脂がついていなくとも目の周囲または皮膚の薄い部分などをこすらないように注意してください。
3. 作業終了後は必ず皮膚の露出している部分を重点的に中和石鹸水で洗ってください。

三　石　株　式　会　社
〒113-0033 東京都文京区本郷3丁目39番地12号
TEL.03-3813-4050　FAX.03-3813-4650
E-mail：sanseki@epoxy.co.jp
http://www.epoxy.co.jp

アルプス化学産業株式会社
〒252-0243 神奈川県相模原市中央区上溝4088

このカタログの写真はデジタル映像は使用していません。